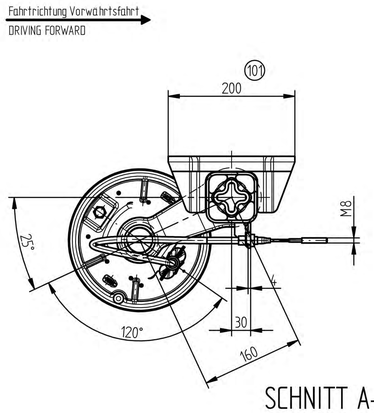

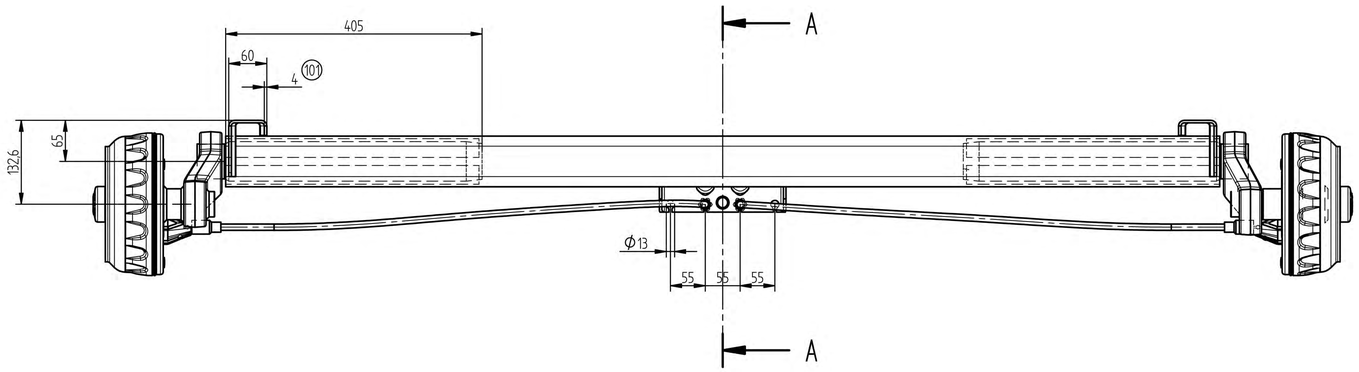

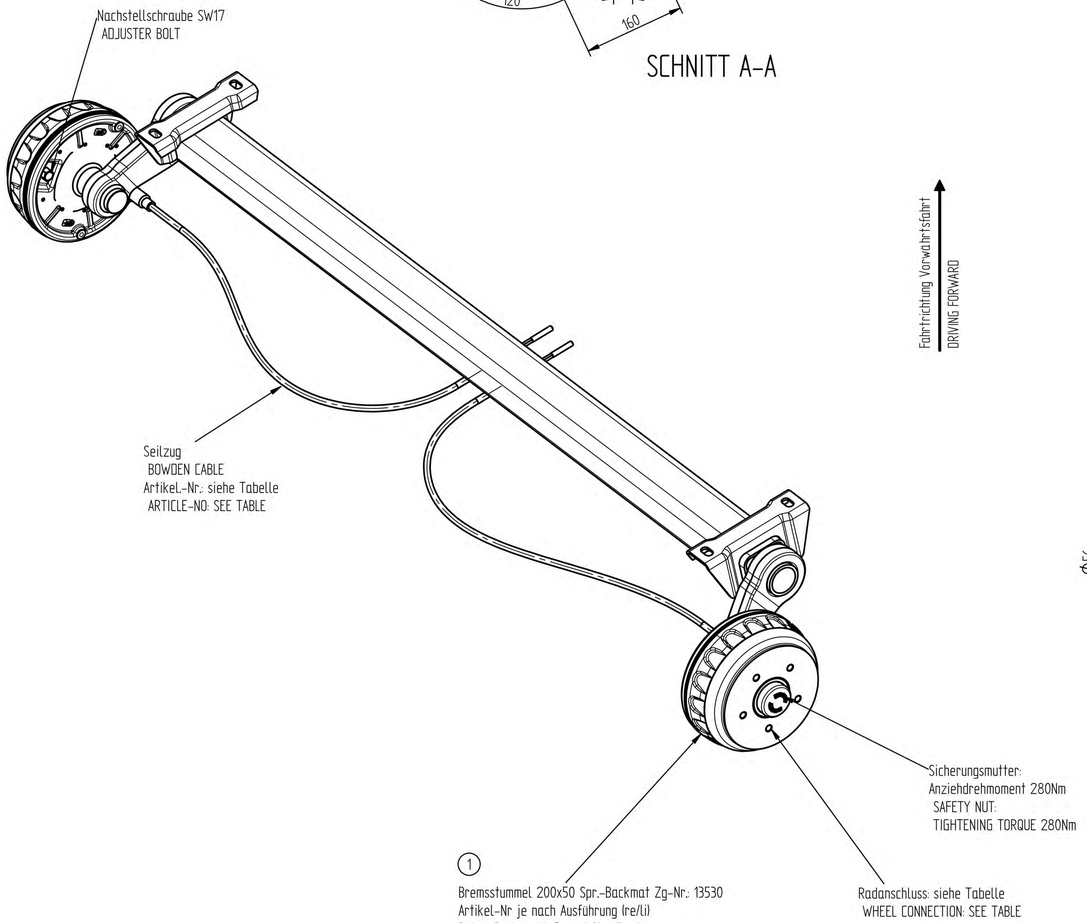

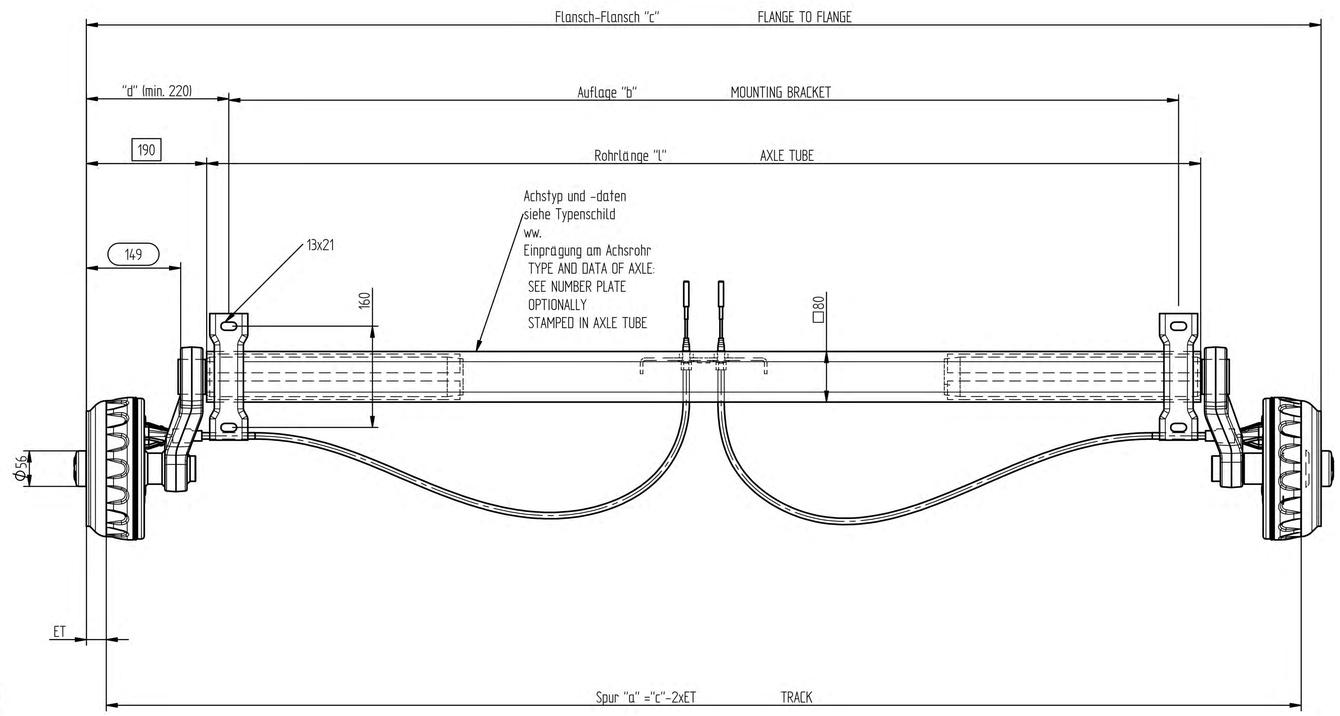

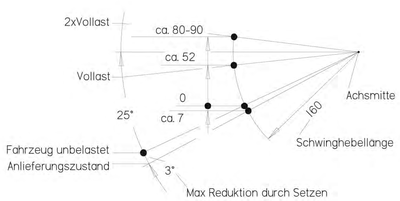

Daten des Bremsstummels:

Zulassige Achslast:	1350kg
Zulassige Radlast	675kg
Zulassige Geschwindigkeit.:	bis 140km/h
Zulassige Einpresstiefe:	25mm bis 35mm möglich

DATA OF BRAKE STUB:

PERMISSIBLE AXLE LOAD:	1350kg
PERMISSIBLE WHEEL LOAD	675kg
PERMISSIBLE TOP SPEED:	UP TO 140km/h
PERMISSIBLE WHEEL OFFSET:	25mm UP TO 35mm POSSIBLE

Daten der Radbremse

		A 750kg			B 800kg
Bremsentyp des Gutachtens:	20-2425/1				
EG-Prüfprotokoll-Nr.:	361-311-83				
ECE-Prüfprotokoll-Nr.:	361-006-94				
Geschwindigkeit:	über 25km/h				
Ausführung:		a1	b1	d1	c1
Bremslast:					
Dyn. Reifenhalbmesser min.:		0,253m	0,216m	0,253m	0,300m
Dyn. Reifenhalbmesser max.:		0,360m	0,252m	0,345m	0,322m

DATA OF BRAKE

		A 750kg			B 800kg
BRAKE TYPE :	20-2425/1				
EC- TEST REPORT NO.:	361-311-83				
ECE- TEST REPORT NO.:	361-006-94				
TOP SPEED:	OVER 25km/h				
Version:		a1	b1	d1	c1
TECHN. PERMISSIBLE MASS PER WHEEL:					
TYRE ROLLING RADIUS UNDER LOADING R min:		0,253m	0,216m	0,253m	0,300m
TYRE ROLLING RADIUS UNDER LOADING R max:		0,360m	0,252m	0,345m	0,322m

"B"	DIA. 100x4	#
"C"	DIA. 112x5	•
"D"	DIA. 114,3x5	
"E"	DIA. 120x5	
"F"	DIA. 130x4	#
"M"	DIA. 130x5	
"N"	DIA. 140x5	
Ausf TYPE	DIA.-Lochkreis x Anzahl Gewinde P.C.D x NO. OF THREADED HOLES	
	ww. Radanschlüsse OPTIONALLY WHEEL CONNECTION	
•	Standardanschluß DEFAULT CONNECTION	
#	zul.Achslast max. 1350kg/ PERMISSIBLE AXLE LOAD	

=unveränderliches Festmaß
=FIXED DIMENSION
=Prüfmaß
=CHECK DIMENSION

Aend.Nr. "00000" = geringfuegige Aenderung ohne technische Bedeutung MODIFICAT. "00000" = MINOR MODIFICATION WITHOUT TECHNICAL BACKGROUND			
125	21475	29.04.2014	F. Hofstetter
126	21480	29.04.2014	S. Ates
127	21486	06.05.2014	S. Ates
128	21532	19.05.2014	F. Hofstetter
129	21536	20.05.2014	S. Ates
130	KGE000	26.05.2014	S. Ates
131	KGE000	27.05.2014	C. Mertinko
132	KGE000	27.05.2014	C. Mertinko
133	KGE000	27.06.2014	S. Ates
Index. REF.	Aend. Nr. MODIFIC. No	Datum DATE	Name

>2350 - 2450	33921-1.14 (1230/1440)	33921-1.14 (1230/1440)	33921-1.18 (1630/1840)
>2250 - 2350	33921-1.14 (1230/1440)	33921-1.14 (1230/1440)	33921-1.17 (1530/1740)
>1950 - 2150	33921-1.11 (1030/1240)	33921-1.11 (1030/1240)	33921-1.16 (1430/1640)
>1750 - 1850	33921-1.07 (830/1040)	33921-1.11 (1030/1240)	33921-1.16 (1430/1640)
>1650 - 1750	33921-1.07 (830/1040)	33921-1.07 (830/1040)	33921-1.14 (1230/1440)
>1550 - 1650	33921-1.06 (730/ 940)	33921-1.07 (830/1040)	33921-1.14 (1230/1440)
1450 - 1550	33921-1.06 (730/ 940)	33921-1.06 (730/ 940)	33921-1.14 (1230/1440)
von bis FROM TO Flansch-Flansch "c" FLANGE-FLANGE "c"	Einzelachse SINGLE-AXLE Seilzug-Artikel-Nr. (H/S) BOWDEN CABLE ARTICLE-NR:	Vorderachse-Tandem FRONT AXLE TANDEM Seilzug-Artikel-Nr. (H/S) BOWDEN CABLE ARTICLE-NR:	Hinterachse-Tandem REAR AXLE TANDEM Seilzug-Artikel-Nr. (H/S) BOWDEN CABLE ARTICLE-NR:

CAD-Software: Solid-Edge

Gewicht WEIGHT: kg

Diese Maße werden bei der Abnahme besonders gepruefft
THESE DIMENSIONS ARE USED TO BE ESPECIALLY CHECKED

ISO-Methode: 133

	Gezeichnet DRAWN	Gepruefft CHECKED
Datum DATE	12.10.2005	11.09.2006
Name	Herzinger	Loipl

Maßstab SCALE: 1:5

Alle Rechte, wie Vervielfältigung oder Weitergabe an Dritte, vorbehalten, auch fuer Schutzrechtserteilung nach DIN 34.
WE RESERVE ALL RIGHTS LIKE REPRODUCTION OR DISCLOSING TO A THIRD PARTY ALSO FOR GRANTING OF PATENTS ACCORDING DIN 34.

Schwingbetrieb WINGLEVER: 25°/160

Typ TYPE: VGB8M-27222 bis VGB13M-27222

Zchng.Nr. DRAWING-No.: 27222

Artikel-Nr. ARTIC.No.: siehe Tabelle

KNOTT GROUP
BRAKE AND TRAILER TECHNOLOGY

Benennung DESCRIPTION:
Gummifederachse M
Rubber compression axle M
200x50 Spr.-Backmat

Blatt SHEET 1 Von OF 3

Blattformat SHEET SIZE: A1