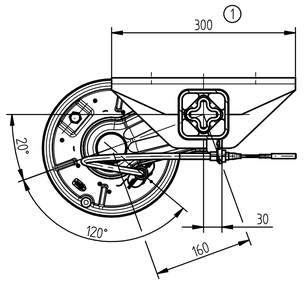

Schnitt A-A

Fahrtrichtung Vorwärtsfahrt
DRIVING FORWARD

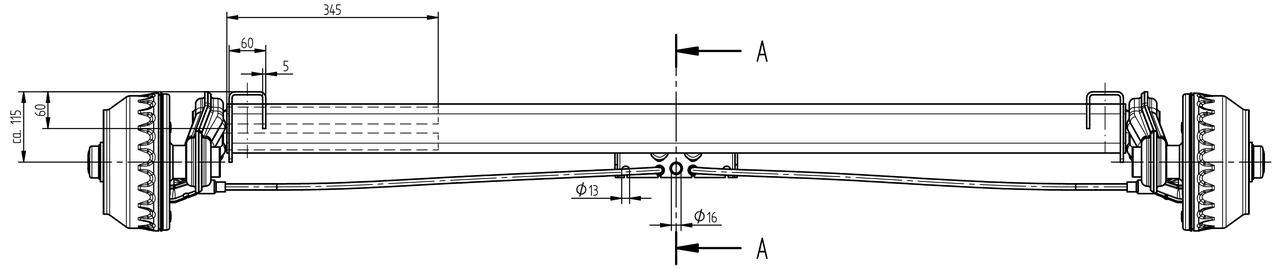

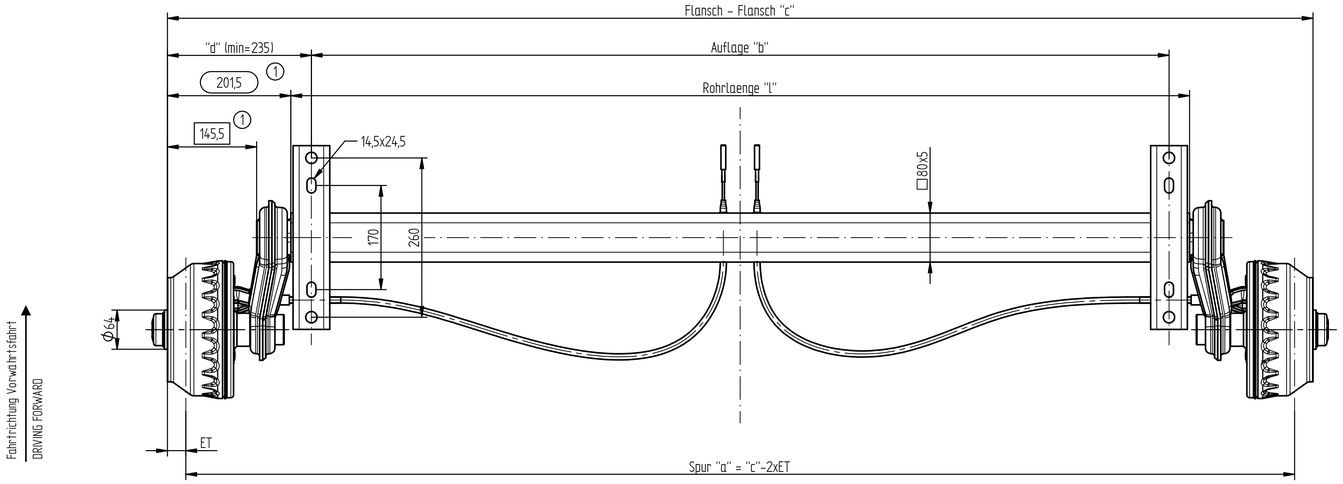

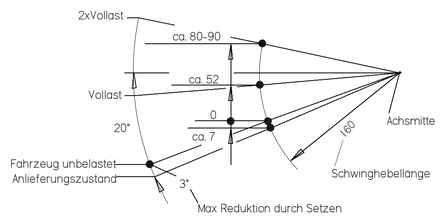

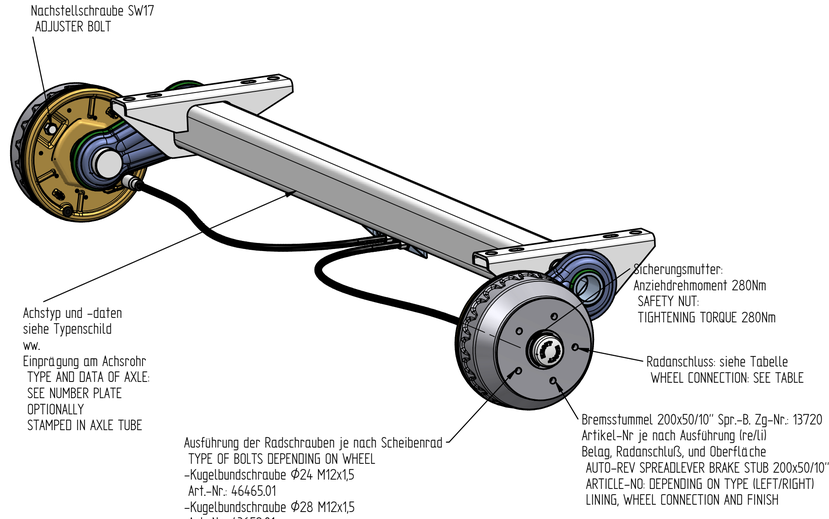

Fa. Nr.	Fahrzeug-typen	Artikel-Nr.	Achstyp	zul. Achslast (kg) Einzel	zul. Achslast (kg) Tandem	"a" Spur	"c" Flansch	"b" Auflage	"d"	"l" Achs-rohr	"ET"	Rad-an-schluß	Seilzug kpl.	Oberflächen-behandlung	
		417179.028	VGB15MV/M-417179	1500	3000	1760	1820	1350	235	1417	30	"L"	-------	verzinkt	16
		417179.027	VGB15MV/M-417179	1500	3000	2144	2204	1734	235	1801	30	"L"	-------	verzinkt	
		417179.026	VGB15MV/M-417179	1500	3000	1800	1860	1360	250	1457	30	"L"	-------	verzinkt	15
		417179.025	VGB15MV/M-417179	1500	3000	2060	2120	1650	235	1717	30	"L"	-------	verzinkt	14
		417179.024	VGB15MV/M-417179	1500	3000	1430	1490	1005	242,5	1087	30	"L"	-------	verzinkt	13
		417179.023	VGB15MV/M-417179	1500	3000	1060	1120	650	235	717	30	"L"	-------	verzinkt	12
		417179.022	VGB15MV/M-417179	1500	3000	1860	1920	1450	235	1517	30	"L"	-------	verzinkt	12
		417179.021	VGB15MV/M-417179	1500	3000	1830	1890	1420	235	1487	30	"L"	-------	verzinkt	11
		417179.020	VGB15MV/M-417179	1500	3000	1360	1420	850	235	1017	30	"L"	-------	verzinkt	10
		417179.019	VGB15MV/M-417179	1500	3000	1260	1320	850	235	917	30	"L"	-------	verzinkt	9
		417179.018	VGB15MV/M-417179	1500	3000	1665	1725	1200	235	1322	30	"L"	-------	verzinkt	8
		417179.017	VGB15MV/M-417179	1500	3000	1310	1370	900	235	967	30	"L"	-------	verzinkt	7
		417179.016	VGB15MV/M-417179	1500	3000	1620	1680	1070	235	1277	30	"L"	-------	verzinkt	6
		417179.015	VGB15MV/M-417179	1500	3000	1210	1270	800	235	867	30	"L"	-------	verzinkt	5
		417179.014	VGB15MV/M-417179	1500	3000	2280	2340	1870	235	1937	30	"L"	-------	verzinkt	4
		417179.013	VGB15MV/M-417179	1500	3000	1110	1170	700	235	767	30	"L"	-------	verzinkt	
		417179.012	VGB15MV/M-417179	1500	3000	2160	2220	1750	235	1817	30	"L"	-------	verzinkt	3
		417179.011	VGB15MV/M-417179	1500	3000	1560	1620	1150	235	1217	30	"L"	-------	verzinkt	2
		417179.010	VGB15MV/M-417179	1500	3000	2310	2370	1900	235	1967	30	"L"	-------	verzinkt	
		417179.009	VGB15MV/M-417179	1500	3000	2210	2270	1800	235	1867	30	"L"	-------	verzinkt	
		417179.008	VGB15MV/M-417179	1500	3000	2110	2170	1700	235	1767	30	"L"	-------	verzinkt	
		417179.007	VGB15MV/M-417179	1500	3000	2010	2070	1600	235	1667	30	"L"	-------	verzinkt	
		417179.006	VGB15MV/M-417179	1500	3000	1910	1970	1500	235	1567	30	"L"	-------	verzinkt	
		417179.005	VGB15MV/M-417179	1500	3000	1810	1870	1400	235	1467	30	"L"	-------	verzinkt	
		417179.004	VGB15MV/M-417179	1500	3000	1710	1770	1300	235	1367	30	"L"	-------	verzinkt	
		417179.003	VGB15MV/M-417179	1500	3000	1610	1670	1200	235	1267	30	"L"	-------	verzinkt	
		417179.002	VGB15MV/M-417179	1500	3000	1510	1570	1100	235	1167	30	"L"	-------	verzinkt	
		417179.001	VGB15MV/M-417179	1500	3000	1410	1470	1000	235	1067	30	"L"	-------	verzinkt	

Daten des Bremsstummels:

Zulassige Achslast:	1500kg
Zulassige Radlast	750kg
Zulassige Geschwindigkeit.:	bis 140km/h
Zulassige Einpresstiefe:	-5mm bis 40mm möglich
Felge	6.00 1x10 H2
	112x5 Mefro-Nr. 604608
Reifen	195/50 B-10 98N

DATA OF BRAKE STUB:

PERMISSIBLE AXLE LOAD:	1500kg
PERMISSIBLE WHEEL LOAD	750kg
PERMISSIBLE TOP SPEED.	UP TO 140km/h
PERMISSIBLE WHEEL OFFSET:	-5mm UP TO 40mm POSSIBLE
RIM	6.00 1x10 H2
	112x5 Mefro-Nr. 604608
WHEEL	195/50 B-10 98N

Daten der Radbremse

		A 750kg		B 800kg	
Bremsentyp des Gutachtens:	20-2425/1				
EG-Prüfprotokoll-Nr.:	361-311-83				
ECE-Prüfprotokoll-Nr.:	361-006-94				
Geschwindigkeit:	über 25km/h				
Ausführung:					
Bremslast:		a1	b1	d1	c1
Dyn. Reifenhalbmesser min.:		0,253m	0,216m	0,253m	0,300m
Dyn. Reifenhalbmesser max.:		0,360m	0,252m	0,345m	0,322m

DATA OF BRAKE

		A 750kg		B 800kg	
BRAKE TYPE :	20-2425/1				
EC-TEST REPORT NO.:	361-311-83				
ECE- TEST REPORT NO.:	361-006-94				
TOP SPEED:	OVER 25km/h				
Version:					
TECHN. PERMISSIBLE MASS PER WHEEL:		a1	b1	d1	c1
TYRE ROLLING RADIUS UNDER LOADING R min:		0,253m	0,216m	0,253m	0,300m
TYRE ROLLING RADIUS UNDER LOADING R max:		0,360m	0,252m	0,345m	0,322m

"B":	DIA. 100x4	#
"C":	DIA. 112x5	•
"D":	DIA. 114,3x5	
"E":	DIA. 120x5	
"F":	DIA. 130x4	#
"M":	DIA. 130x5	
"N":	DIA. 140x5	
Ausf TYPE	DIA.-Lochkreis x Anzahl Gewinde P.C.D. x NO. OF THREADED HOLES	
	ww. Radanschlüsse OPTIONALLY WHEEL CONNECTION	
•	Standardanschluß DEFAULT CONNECTION	
#	zul.Achslast max. 1350kg PERMISSIBLE AXLE LOAD	

=unveränderliches Festmaß
=FIXED DIMENSION
=Prüfmaß
=CHECK DIMENSION

Index. REV.	Aend. Nr. MODIFIC. No	Datum DATE	Name
8	KGE000	23.03.2016	S. Pyka
9	KGE000	24.03.2016	S. Pyka
10	KGE000	26.04.2016	S. Pyka
11	KGE000	09.05.2016	S. Pyka
12	KGE000	12.07.2016	S. Pyka
13	KGE000	26.08.2016	Linner
14	KGE000	20.09.2016	S. Pyka
15	KGE000	27.09.2016	S. Pyka
16	KGE000	12.10.2016	S. Pyka

Aend.Nr. "00000" = geringfuegige Aenderung ohne technische Bedeutung
MODIFIC.NO. "00000" = MINOR MODIFICATION WITHOUT TECHNICAL BACKGROUND

>2350 - 2450	33921-1.14 (1230/1440)	33921-1.14 (1230/1440)	33921-1.18 (1630/1840)
>2250 - 2350	33921-1.14 (1230/1440)	33921-1.14 (1230/1440)	33921-1.17 (1530/1740)
>1950 - 2150	33921-1.11 (1030/1240)	33921-1.11 (1030/1240)	33921-1.16 (1430/1640)
>1750 - 1850	33921-1.07 (830/1040)	33921-1.11 (1030/1240)	33921-1.16 (1430/1640)
>1650 - 1750	33921-1.07 (830/1040)	33921-1.07 (830/1040)	33921-1.14 (1230/1440)
>1550 - 1650	33921-1.06 (730/ 940)	33921-1.07 (830/1040)	33921-1.14 (1230/1440)
1450 - 1550	33921-1.06 (730/ 940)	33921-1.06 (730/ 940)	33921-1.14 (1230/1440)
von bis FROM TO	Einzelachse SINGLE-AXLE	Vorderachse-Tandem FRONT AXLE TANDEM	Hinterachse-Tandem REAR AXLE TANDEM
Flansch-Flansch "c" FLANGE-FLANGE "c"	Seilzug-Artikel-Nr. (H/S) BOWDEN CABLE ARTICLE-NR.	Seilzug-Artikel-Nr. (H/S) BOWDEN CABLE ARTICLE-NR.	Seilzug-Artikel-Nr. (H/S) BOWDEN CABLE ARTICLE-NR.

Alle Rechte, wie Vervielfaeltigung oder Weitergabe an Dritte, vorbehalten, auch fuer Schutzrechtserteilung nach DIN 34
WE RESERVE ALL RIGHTS LIKE REPRODUCATION OR DISCLOSING TO A THIRD PARTY ALSO FOR GRANTING OF PATENTS ACCORDING DIN 34.

Schwinghebel WINGLEVER: 20°/160

CAD-Software: Solid-Edge

Gewicht WEIGHT: kg

Diese Maße werden bei der Abnahme besonders geprueft
THESE DIMENSIONS ARE USED TO BE ESPECIALLY CHECKED

ISO-Methode

	Gezeichnet DRAWN	Geprueft CHECKED
Datum DATE	12.12.2014	12.12.2014
Name	C. Mertinko	F. Hofstetter

Maßstab SCALE: 1:5

KNOTT GROUP
BRAKE AND TRAILER TECHNOLOGY

Typ TYPE: VGB6MV/M-417179 bis VGB15MV/M-417179

Zchg.Nr. DRAWING-No.: 417179

Artikel-Nr. ART.No.: siehe Tabelle

Benennung DESCRIPTION: Gummifederachse MV/M
Gummifederachse MV/M
200x50 Spr.-B. 10"

Blatt SHEET 1 Von OF 1

Blattformat SHEET SIZE: A1